GROSPERRIN S.A.

Zi de la louvière
14 route de besançon
25480 PIREY

Telephone 03-81-50-21-67
Fax : 03-81-53-41-96
Mail : Contact@grosperrin.com

ACCESSOIRES POUR FERMETURES DU BATIMENT

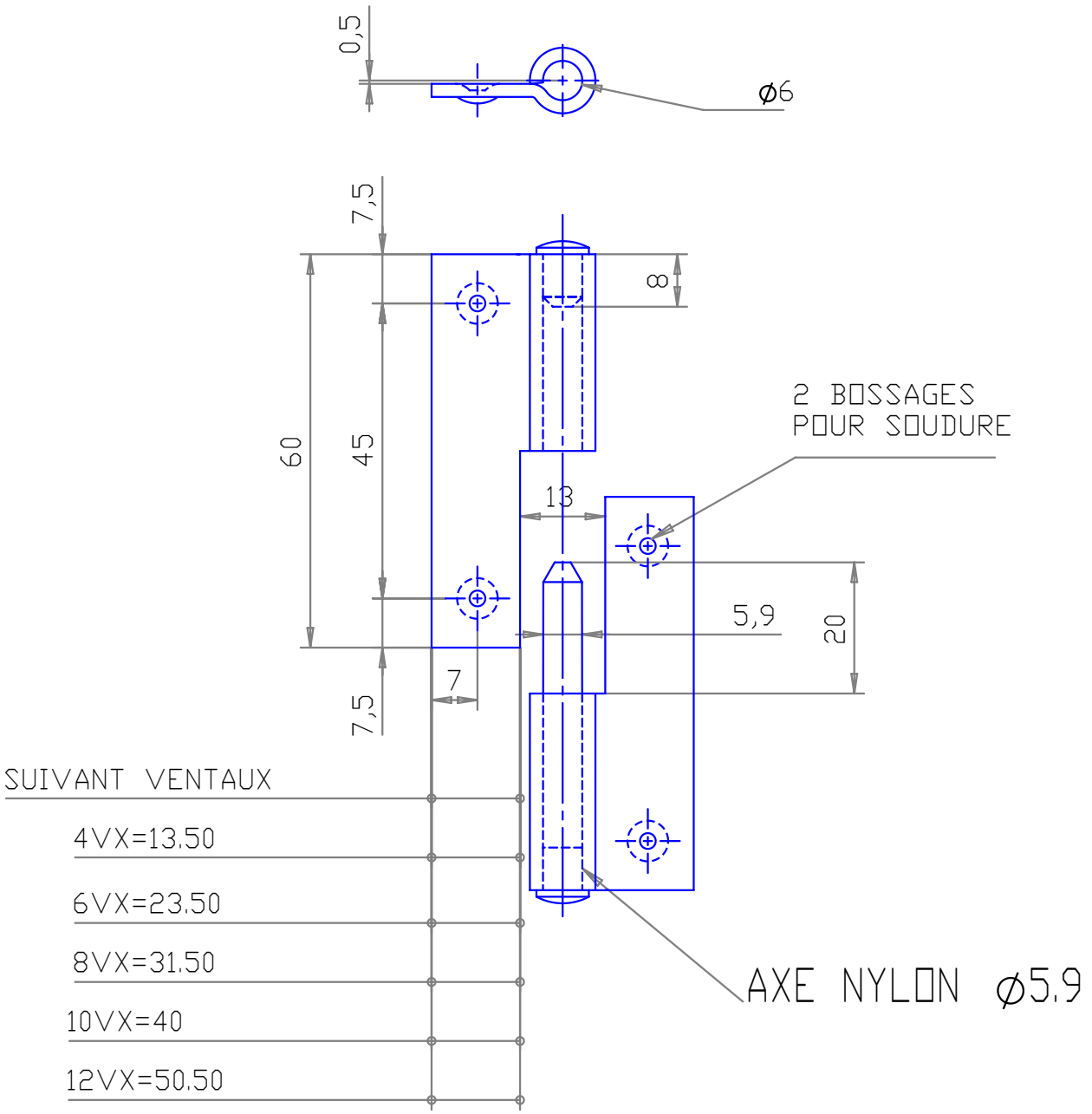

VENDU PAR PAIRE D/G UNIQUEMENT

DESIGNATION	TYPE		MATIERE	
		EPAISSEUR	INOX 304	INOX 316L
PAUMELLE INOX A BOSSAGES AVEC AXE NYLON	4 VX	15/10	3350	3356
	6 VX	15/10	3360	3366
	8 VX	15/10	3370	3376
	10 VX	20/10	3380	3386
	12 VX	20/10	3390	3396